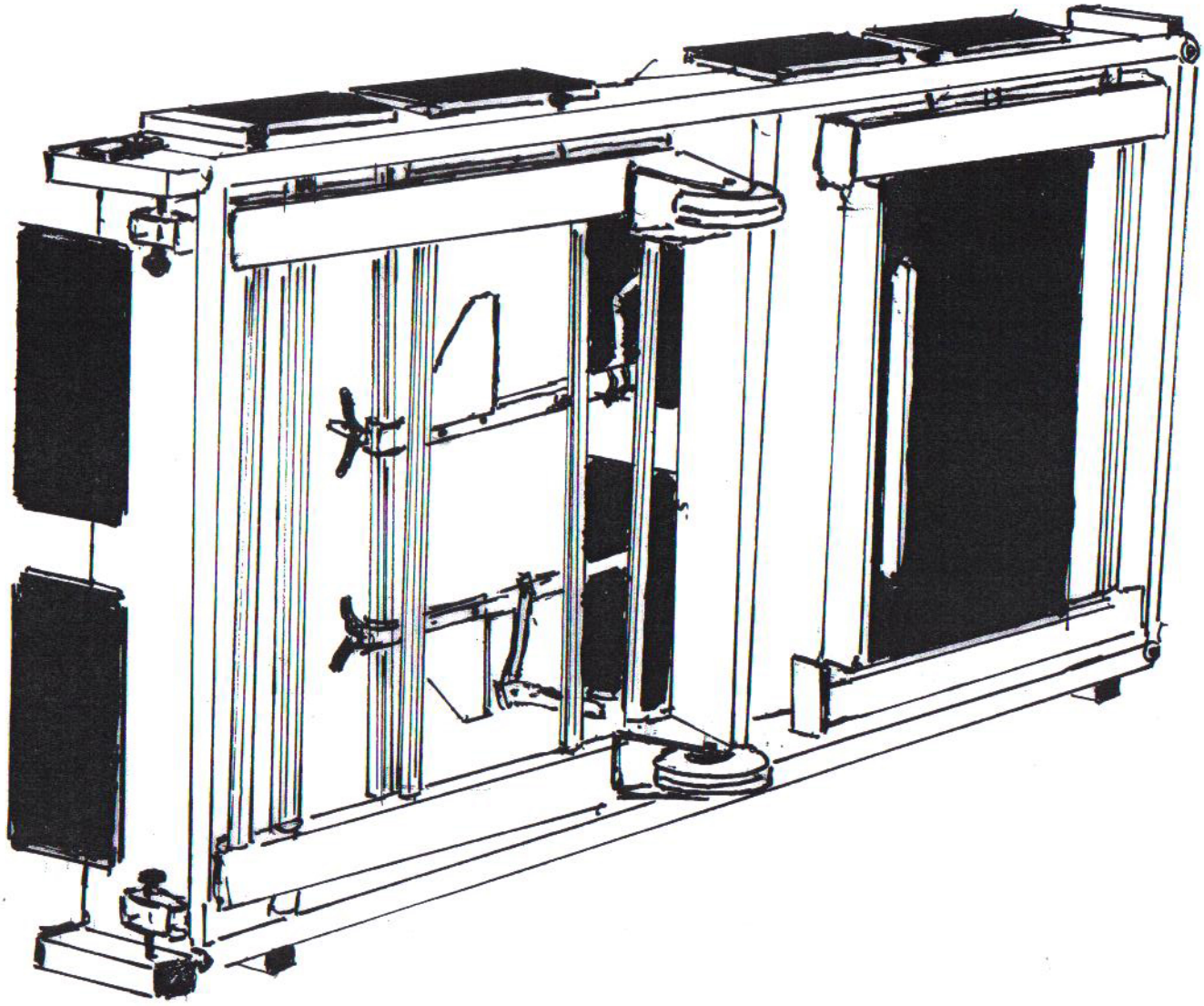

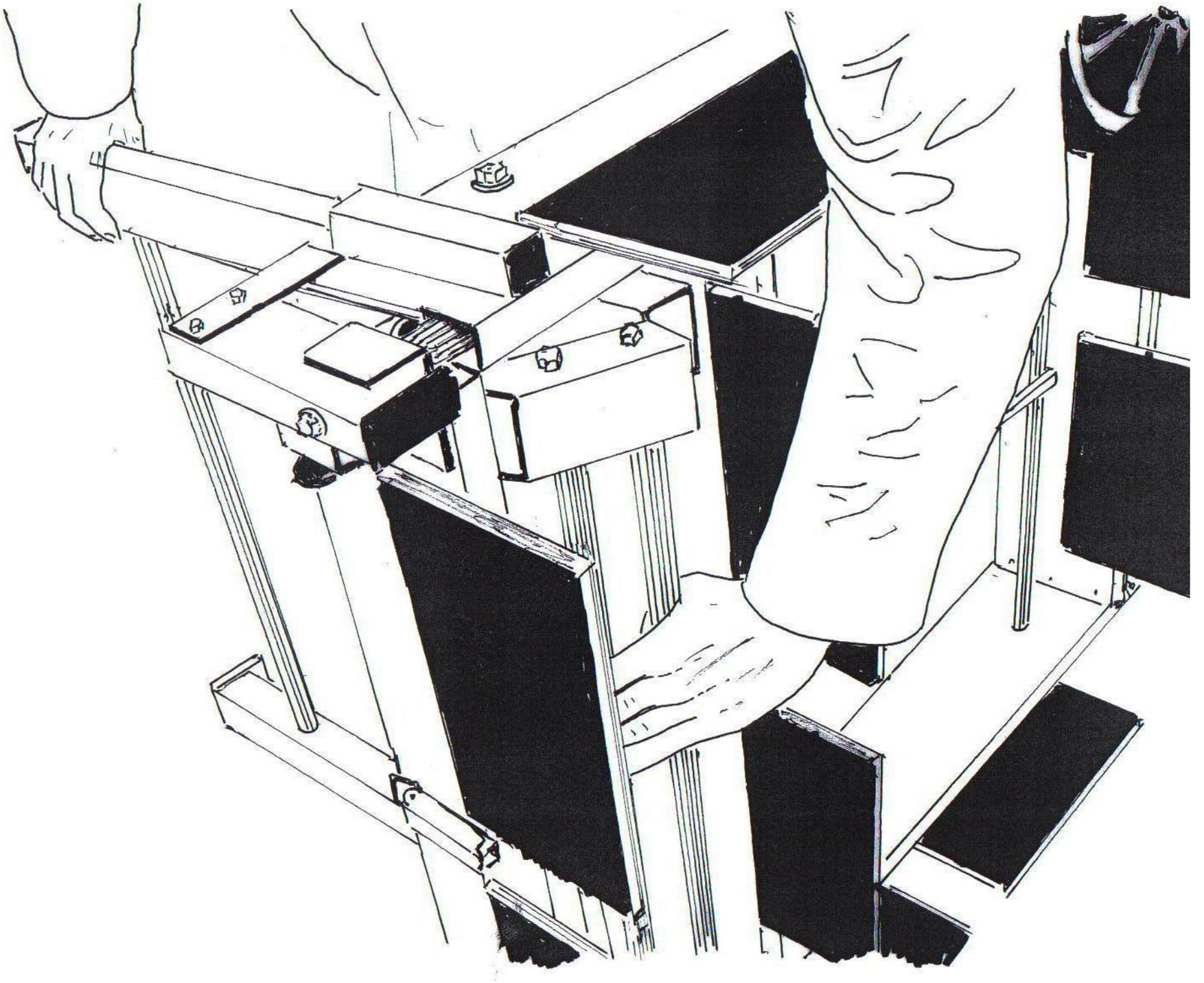

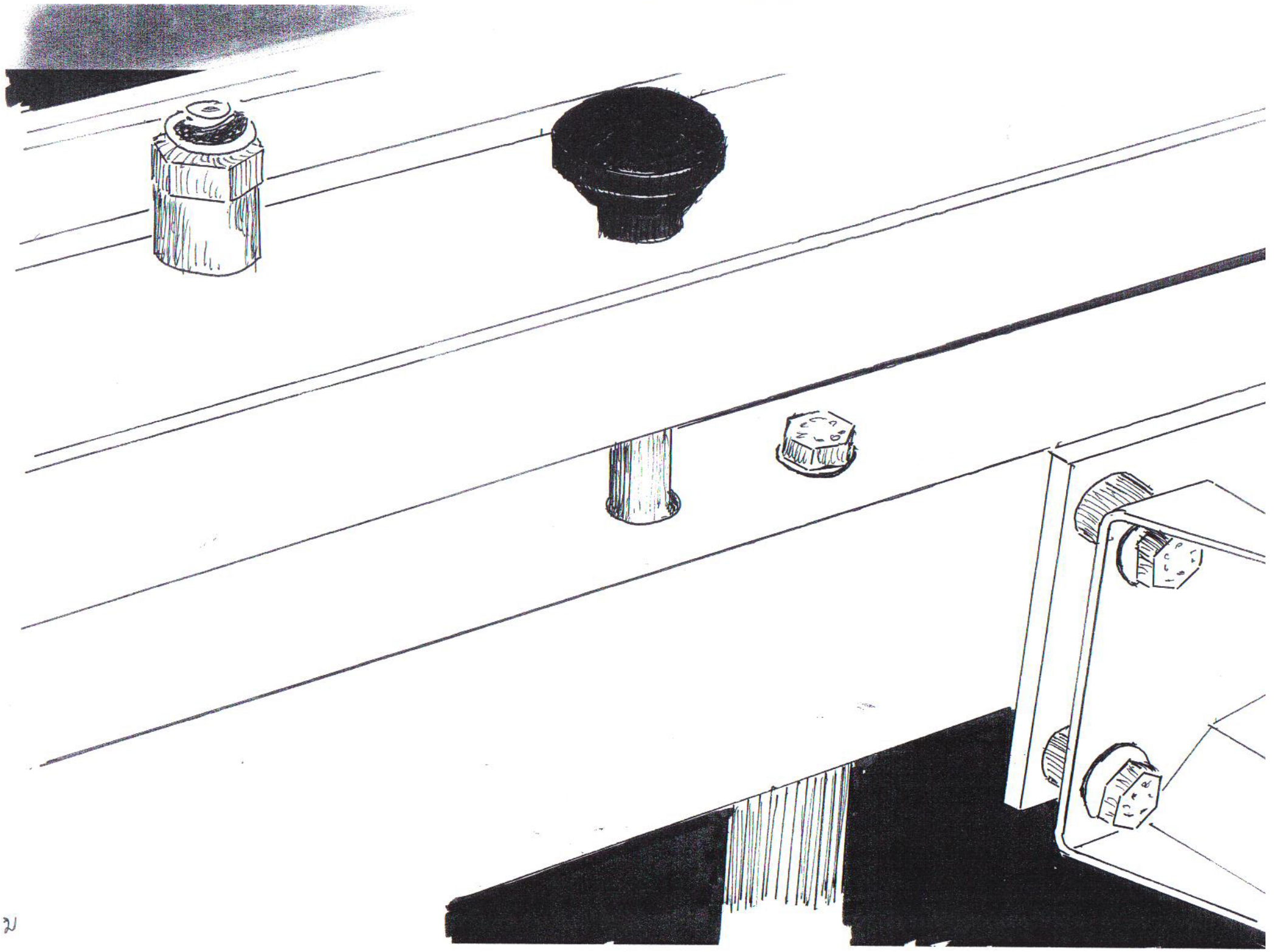

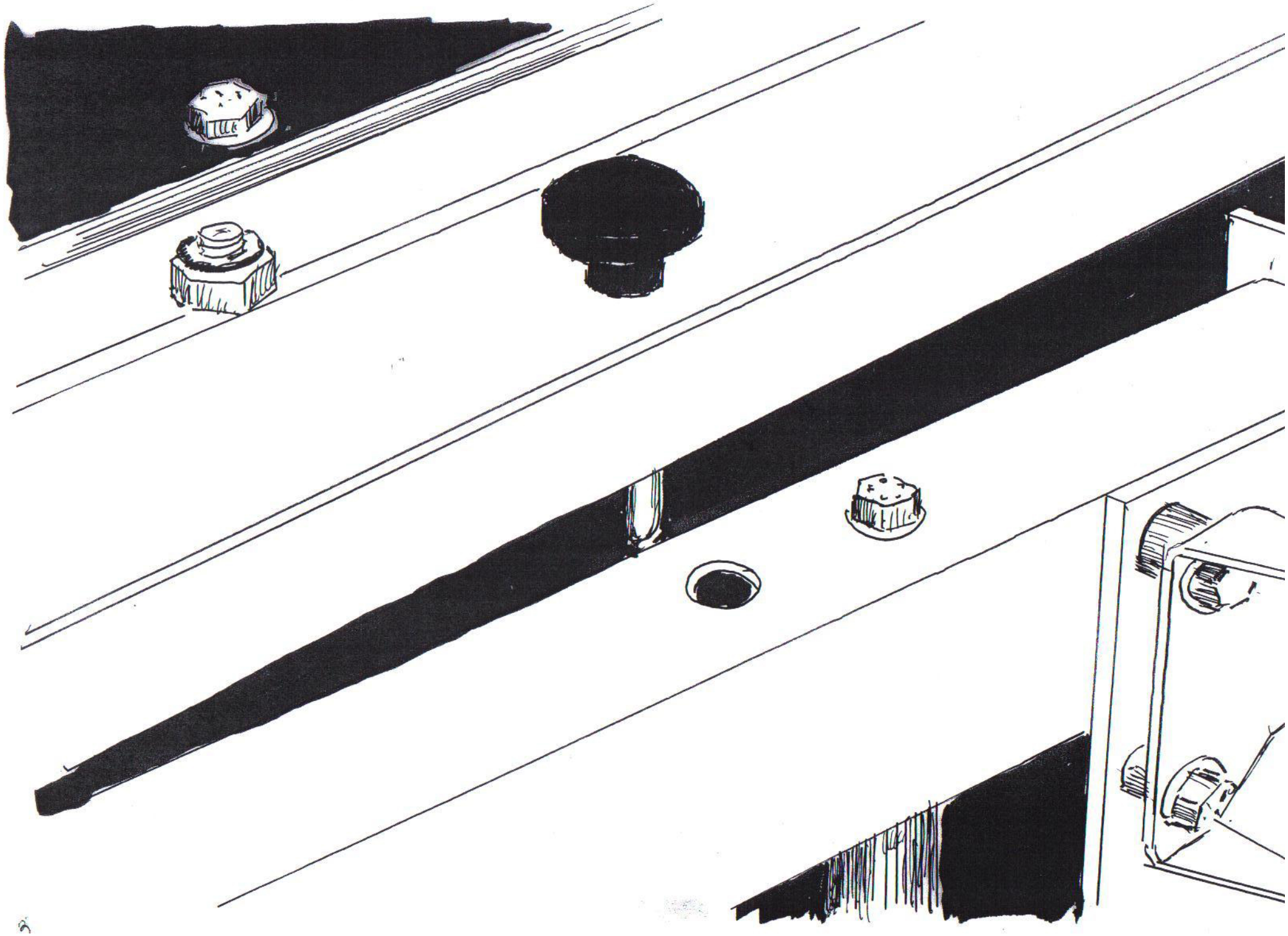

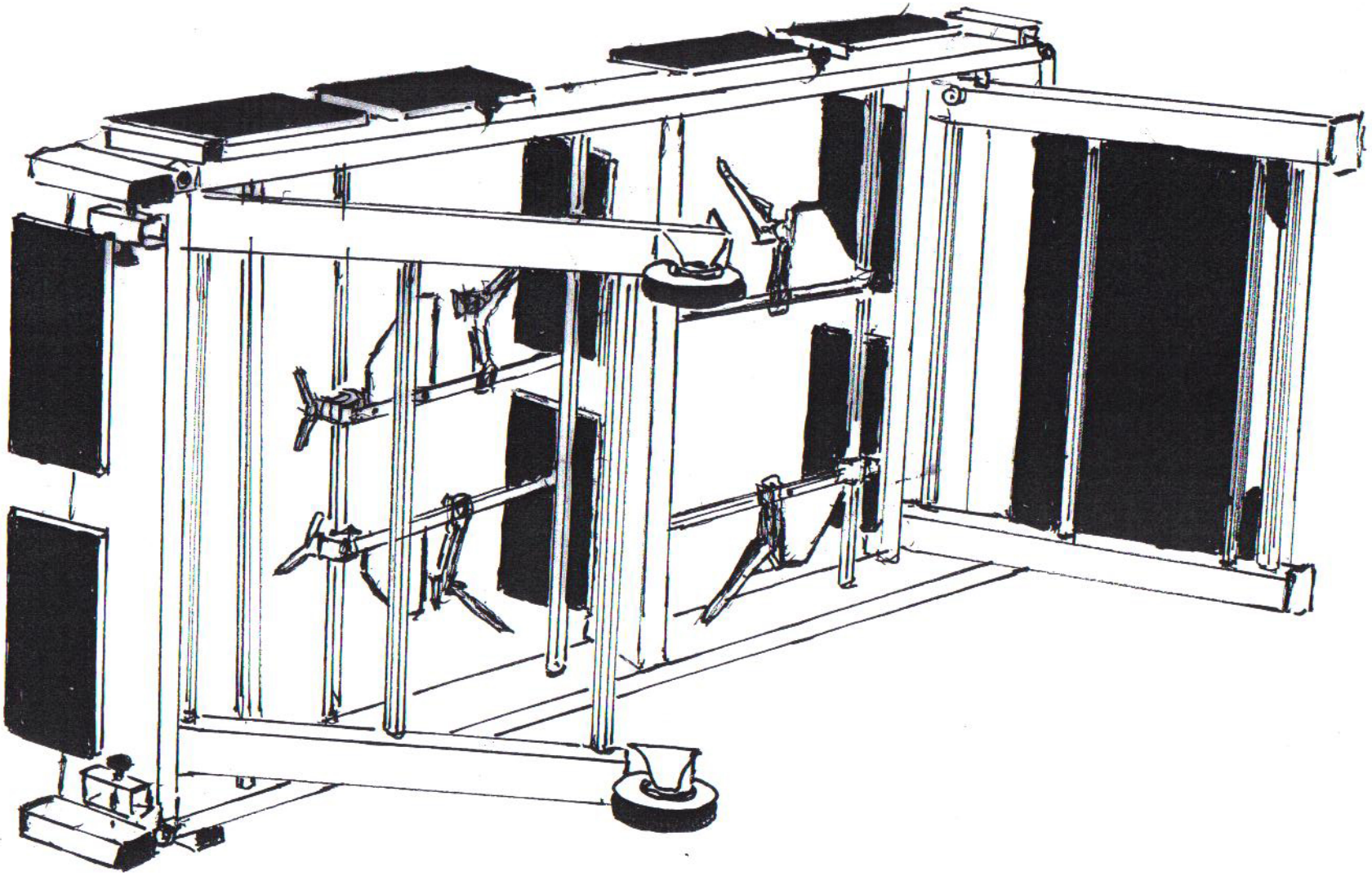

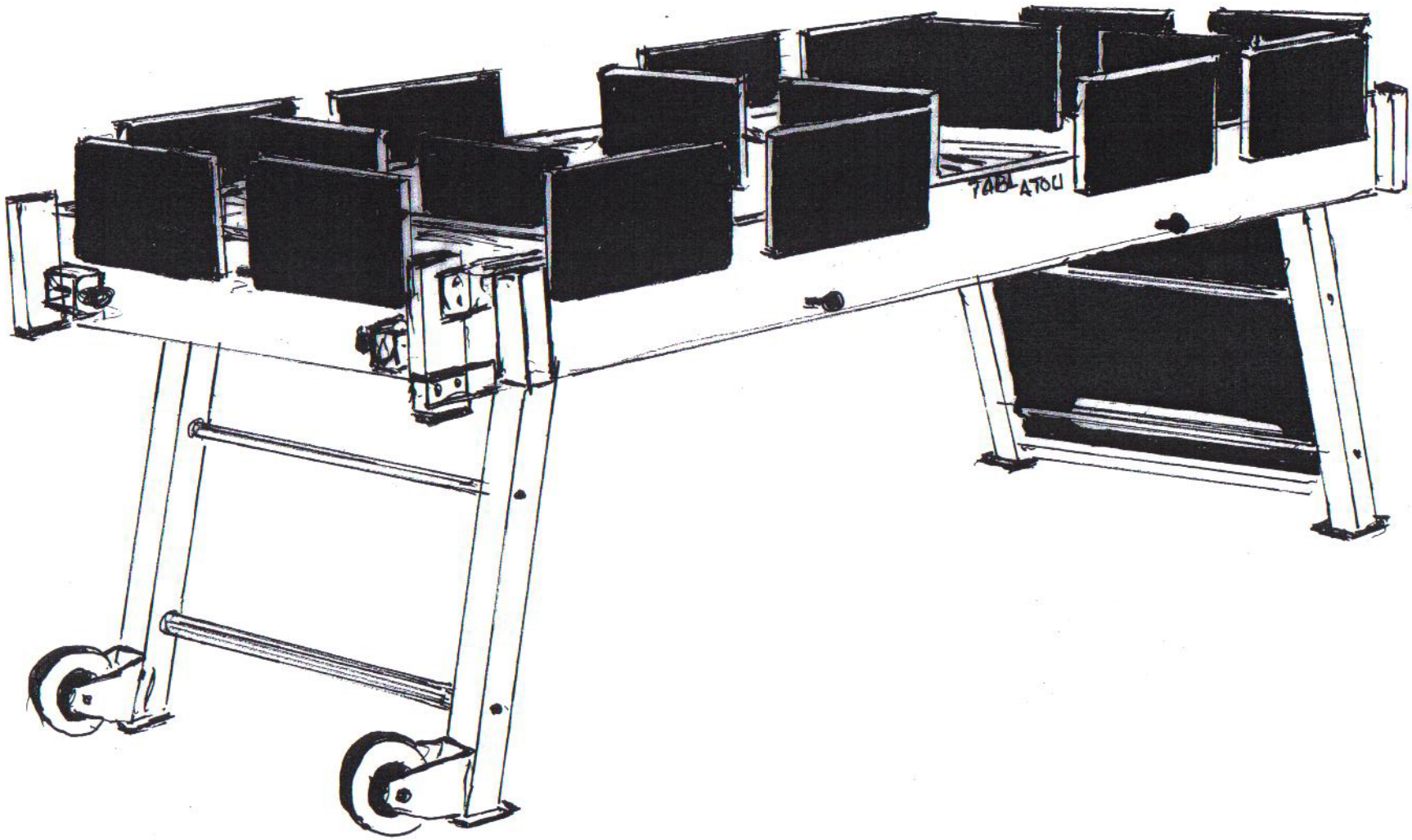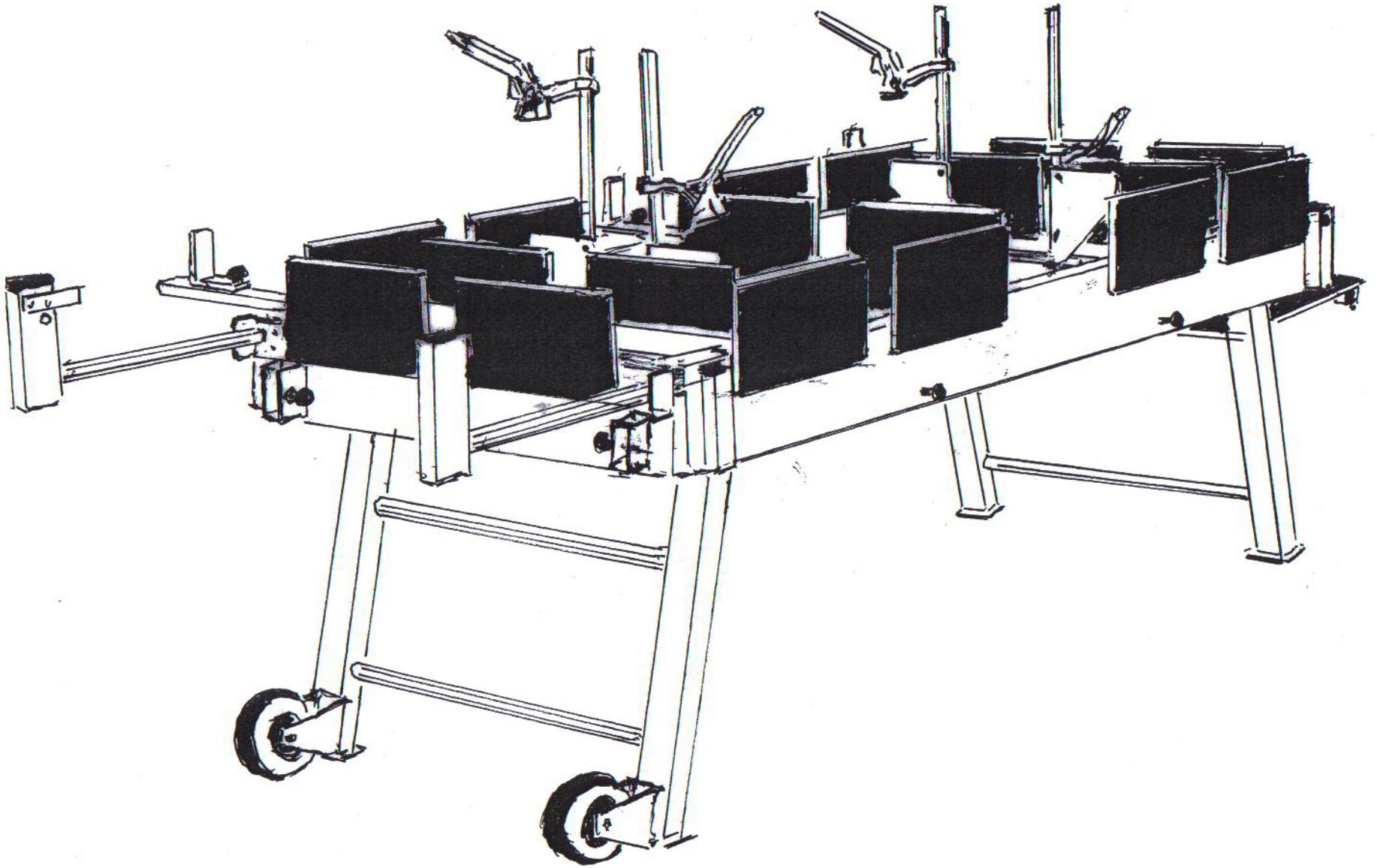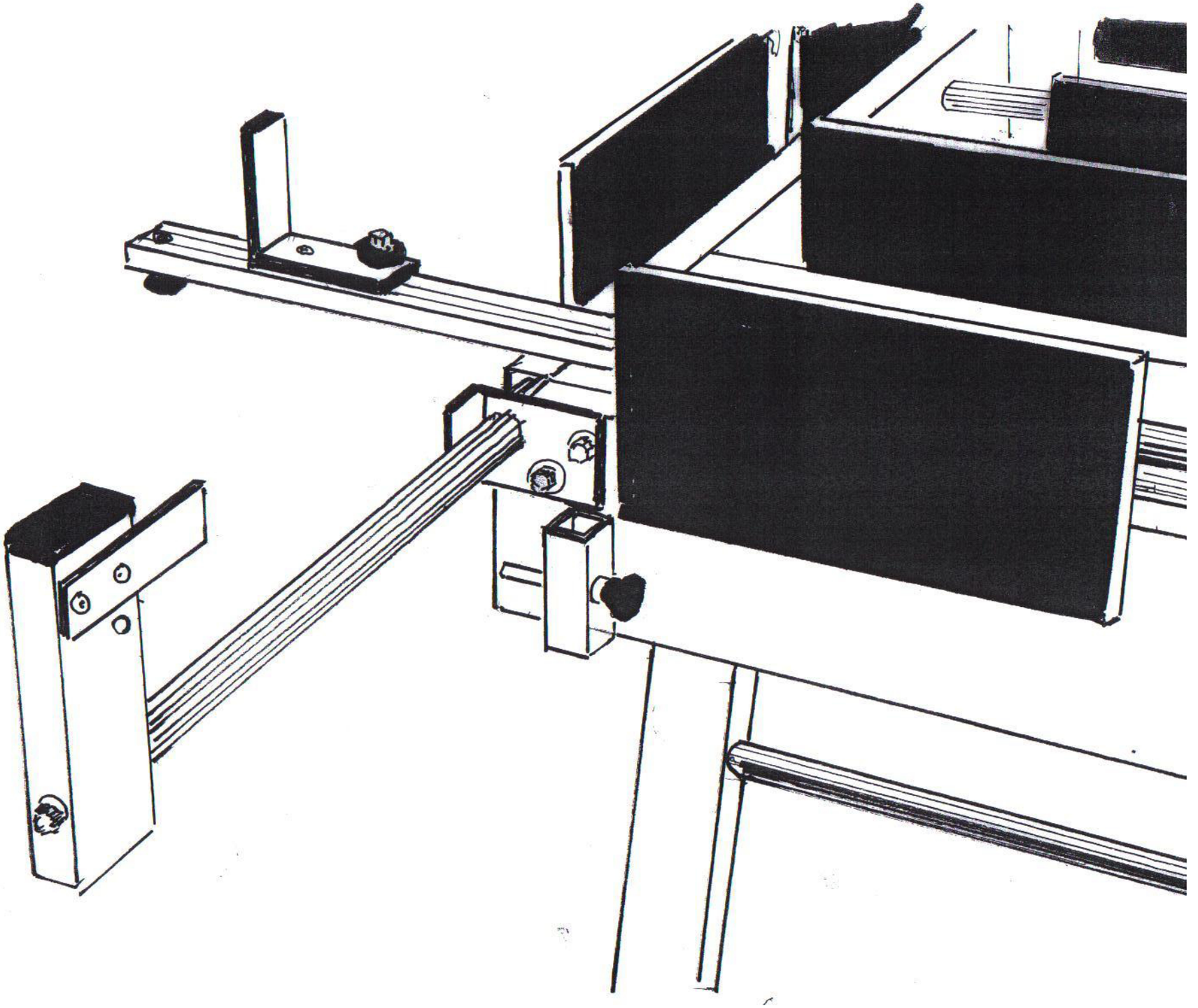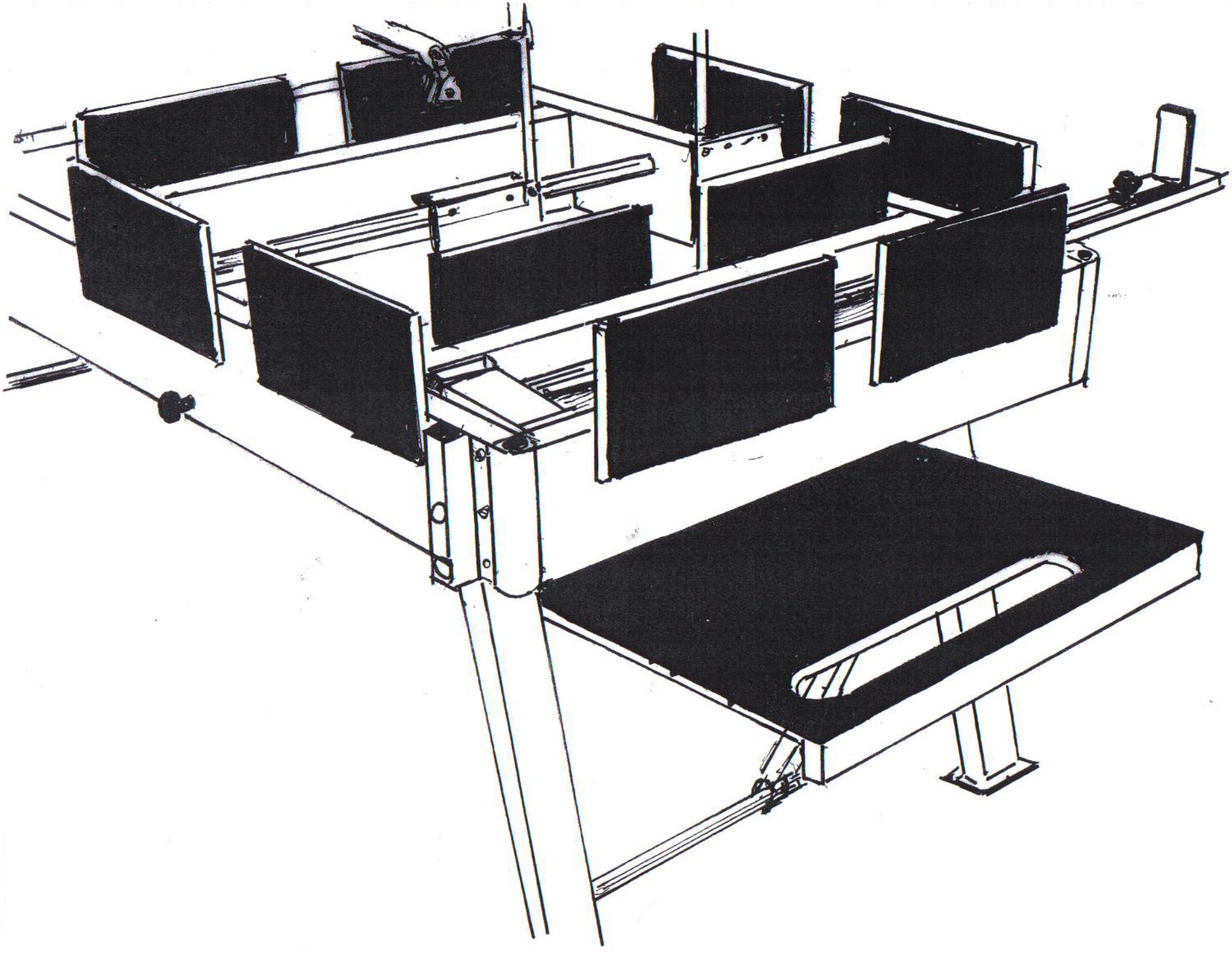
TABLATOU